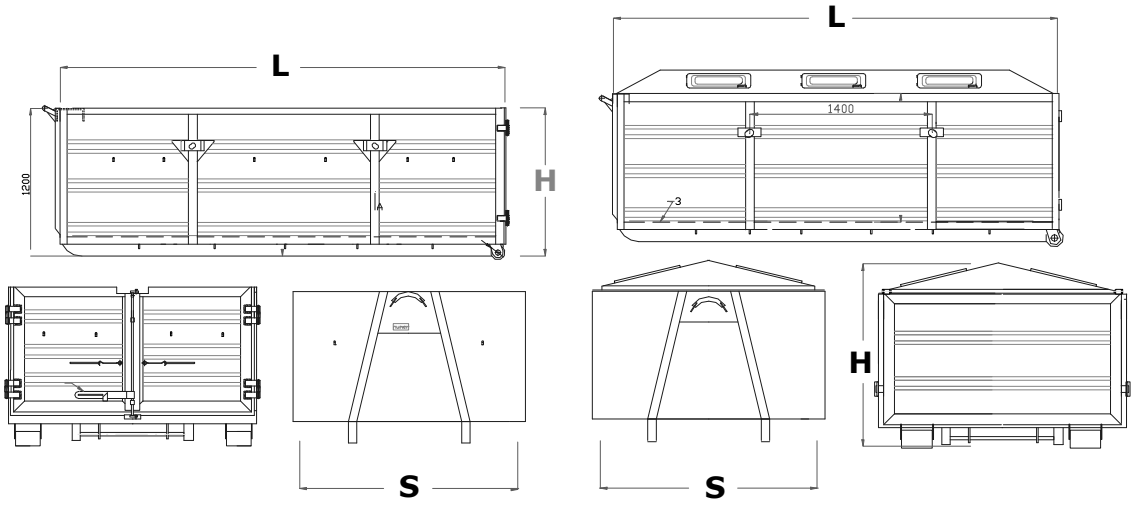

KONTENER ROLKOWY TYPU KP O POJEMNOŚCIACH 4 m³ DO 14 m³ WG DIN 30722 TEIL 3

TYP	KP-3,5	KP-4	KP-5Z	KP-5	KP-7Z	KP-7
$L_{WEW.}$ [MM]	3400	3400	3600	3600	3800	3800
$S_{WEW.}$ [MM]	1680	1680	1680	1680	1680	1680
$H_{ZEW.}$ [MM]	900	950	1220	1210	1560	1210
POSZYCIE ŚCIAN	2-4 MM	2-4 MM	2-4 MM	2-4 MM	2-4 MM	2-4 MM
POSZYCIE PODŁOGI	2-5 MM	2-5 MM	2-5 MM	2-5 MM	2-5 MM	2-5 MM

TYP	KP-8Z	KP-8	KP-10Z	KP-10	KP-12	KP-14
$L_{WEW.}$ [MM]	3400	3400	3400	3400	4000	4200
$S_{WEW.}$ [MM]	1680	1680	1680	1680	2000	2000
$H_{ZEW.}$ [MM]	1600	1400	1760	1650	1740	1840
POSZYCIE ŚCIAN	2-4 MM	2-4 MM	2-4 MM	2-4 MM	2-4 MM	2-4 MM
POSZYCIE PODŁOGI	2-5 MM	2-5 MM	2-5 MM	2-5 MM	2-5 MM	2-5 MM